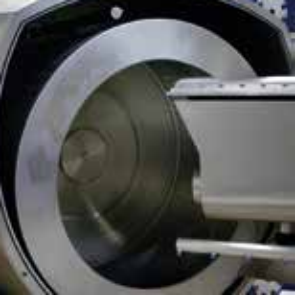

BLUE TECTOR®

# SCHÄLZENTRIFUGE H 1250 C

## Horizontal | Chemie Ausführung

Hochleistungszentrifuge für 24/7 Multi-Purpose oder Mono-Produktion.

| | |
|---|---|
| Baugröße | H 1250 |
| Ausführung | Chemie (C) |
| Trommelinnendurchmesser | 1.250 mm |
| Trommeltiefe | 800 mm |
| Filterfläche | 3,14 $m^2$ |
| Füllhöhe | ≤ 150 mm |
| Füllvolumen | ≤ 414 l |
| Drehzahl | ≤ 1.200 U/min |
| G-Faktor | ≤ 1.006 g |
| Antriebsleistung / -konzept | 45 KW / Direktantrieb |
| Füllgewicht | ≤ 518 kg (Dichte bis 1,25 g/$cm^3$) |
| Gesamtgewicht (leer) | ca. 17.000 kg (inkl. Grundplatte / Schwingfundament)<br>teilbar für Transport ca. 9.000 kg und ca. 8.000 kg |
| Abmessungen | Passend für einen „Standard“ LKW |

PATENTED

FOCUS OPEN 2023 Baden-Württemberg International Design Award Special Mention

FINALIST 2023 BEST OF INDUSTRY AWARD

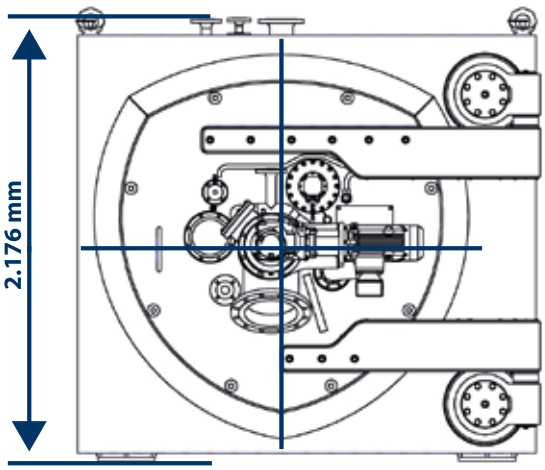


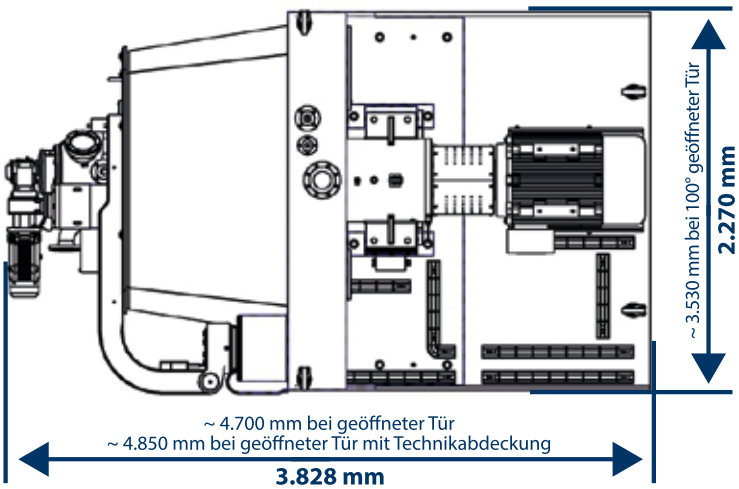


© 2024 HEINKEL | Alle Rechte und Änderungen vorbehalten

HEINKEL®

ZENTRIFUGIEREN

NEUGIERIG?

**HEINKEL Process Technology GmbH**
Ferdinand-Porsche-Straße 9
74354 Besigheim | GERMANY

Tel +49 7143 9692-0
info@heinkel.de | **www.heinkel.de**